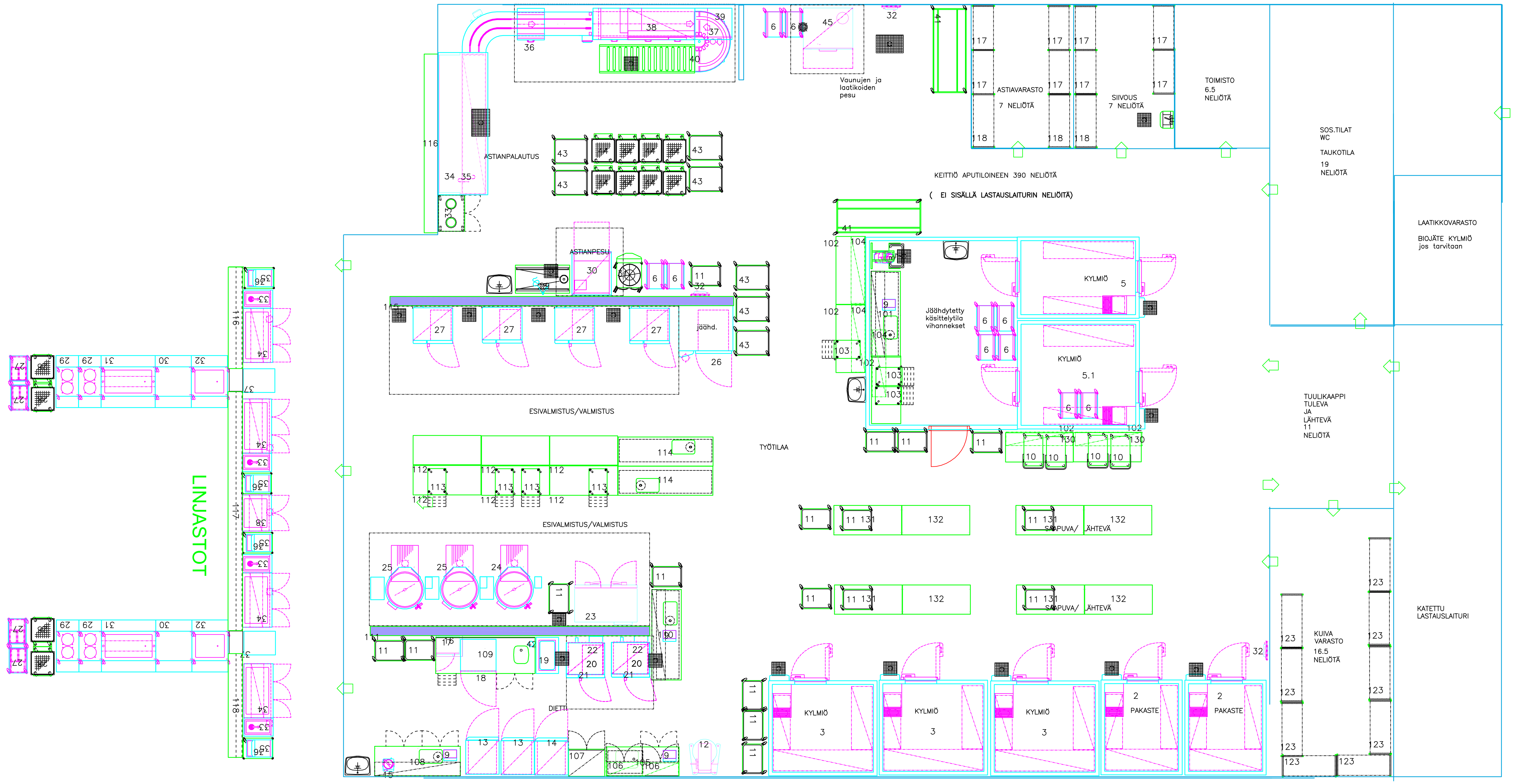

Laiteluettelo

2	4378229	Pakastehuone MSRF 1821 230V 1N~ Upotettu lattiaelem. laahusovi SÄ 1,33kW,16A,230V,1N,h=2100,Pistoke	2
3	4378091	Kylmähuone MSRC 2421 230V 1N~ Ilman lattiaelem. laahusovi SÄ 0,72kW,10A,230V,1N,h=2100,Pistoke	3
5.1	4378115	Kylmähuone MSRC 2427 230V 1N~ SÄ 0,72kW,10A,230V,1N,h=2100,Pistoke	1
5	4378085	Kylmähuone MSRC 1827 230V 1N~ Läpianto Ilman lattiaelem. laahusovet SÄ 0,72kW,10A,230V,1N,h=2100,Pistoke	1
6	4554060	GN-johdevaunu GNT-12	10
7	4220198	Jalustapöytä Metos RG-100/200/250/350	1
8	4220166	Vihannesleikkuri RG-250 400V3N~ SÄ 0,55kW,16A,400V,3NPE,h=150,Puolikiinteä	1
9	4220410	Vaaka AXM 6000-1 230V1~	4
10	4554134	Kuljetusvaunu PFT-2	4
11	4554068	Tasovaunu 2-tasoa SET-70/2	17
12	4025047	Yleiskone SP-60HA-F 400V3~ SÄ 1,9kW,16A,400V,3PE,h=600,Puolikiinteä	1
13	4554001	Jääkaappi More Eco GNC 740L SÄ 0,26kW,10A,230V,1NPE,Pistoke	2
14	4554003	Pakastekaappi More Eco GNF 740L SÄ 0,44kW,10A,230V,1NPE,Pistoke	1
15	4192737	Kutteri VCM-42 400V3~ SÄ 0,75/0kW,10A,400V,3NPE,Puolikiinteä	1
16	4188009	Mikrohylly, rst 580x500mm	1
17	4164155	Mikroaaltouuni Mega P100M25 SÄ 1,5kW,16A,230V,1N,h=200,Pistoke	1
18	4240718	Pikajäähdytyskaappi BC051 AG R SÄ 1,13kW,230V,1N,Pistoke TYHJ	1
19	4210010	Induktioliesi Ardox I2 400V3NPE SÄ 7kW,16A,400V,3NPE,Puolikiinteä	1
20	4242138	Yhdistelmäuuni MCMP 61 HS 400V3N SÄ 11kW,16A,400V,3NPE,h=47,Puolikiinteä KV 3/4",h=47 TYHJ 50,h=63	4
21	4242322	Jalusta 61+61 RS-CombiDuo MSCC WE/MCMP	2
22	4242362	As.sarja CombiDuo jalat 61E/G on 61/101E	2
23	4222852	Paineкeittokaappi Metos Marvel E2 SÄ 56kW,100A,400/230V,3NPE KV 1/2",min 250kPa,max 600kPa, TYHJ 1",	1
24	4215944	Kombipata Viking Combi 200E SGL SÄ 31,5kW,63A,400V,3NPE,h=700,Kiinteä LV 10,min 250kPa,max 600kPa,h=600 KV 15,min 250kPa,max 600kPa,h=600	1
25	4215943	Kombipata Viking Combi 150E SGL SÄ 21,5kW,50A,400/230V,3NPE,h=700,Kiinteä LV 10,min 250kPa,max 600kPa,h=600 KV 15,min 250kPa,max 600kPa,h=600	2
26	4240853	Pikajäähdytyshuone BC201 AP SP-1P PLUS SÄ 0,55kW,16A,230V,1N,Puolikiinteä TYHJ	1
27	4242222	Yhdistelmäuuni MCMP 201/15 HS 400V3N SÄ 37kW,63A,400V,3NPE,h=135,Puolikiinteä KV 3/4",h=135 TYHJ 50,h=70	4
28	4197051	Esipesuyksikkö Metos WD 1200 mm TYHJ 32,(3l/s),h=500	1
29	4218431	Esipesusuihku Metos 6546 pöytäkiinnitys LV KV	1

30	4246125	Raepesukone WD-90GR HC ESP 400V3N~ SÄ 11,4kW,20A,400V,3NPE,h=1800,Kiinteä LV 1/2",50l/h,h=1800 KV 1/2",min 250kPa,h=1800 TYHJ 50,(3l/s),h=125	1
31	4208063	Raepesukonevaunu SET-75 WD	1
32	4197240	Suihkupuhdistuslaite J2000 LV 1/2",72l/h,min 200kPa,max 600kPa,h=1600,max. lämpötila 50°C	3
33	4208497	Biojätevaunu 2 astiaa LBJV-2 2x30l/240mm	1
34	4246241	Astioidenpalautusyks.EasyClean6A V-O 90°/E Syvennetty allas, kuljetin jatkuu koneelle asti SÄ 0,2kW,400V,3PE,h=500,Puolikiinteä LV 1/2",500l/h,h=800 KV 1/2",500l/h,min 300kPa,h=800 TYHJ 38,(3l/s),h=500	1
35	4197996	Pesupistooli astianpalautusyksikköön	1
36	4218042	Esipesukone suora V-O Metos WD PRM60 SÄ 0,75kW,10A,400V,3NPE,Puolikiinteä LV KV TYHJ 50,(3l/s),	1
37	4208129	Ketjukuljetinkaarre WD 180° V-O TYHJ	1
38	4246214	Astianpesukone Metos WD 211E V-O 400V3N~ SÄ 43,4kW,80A,400V,3NPE,h=1600,Kiinteä LV 1/2",h=1805 KV 1/2",480l/h,min 250kPa,h=1865 TYHJ 50,(3l/s),h=180	1
39	4196821	Kulmakuivaaja Metos WD-T80 V-O 400V3N~	1
40	4552142	Kuivausrullarata2110mmN-S460-4,pyörillä	1
41	4554142	Säilytysvaunu SDT-BB Black boxes 15	2
42	4248002	Sauvasekoitin MF 2000 combi 230/1N/50 SÄ 0,5kW,10A,230V,1N,Pistoke	1
43	4554070	Tasovaunu SET-75/2	7
44	4554096	Korjakelinvaunu RDT	8
45	4246516	Astianpesukone MM GR300 PLUS 400V SÄ 12,2kW,20A,400V,3NPE,h=150,Puolikiinteä LV 3/4",100l/h,h=150 TYHJ 32,(3l/s),h=230, lattiakivoon,	1
101	4184542	RST-pöytä Classic 1900x650x900	1
	4180996	GN-valutusallas P532 Metos Proff/Classic DRAIN	1
	4181943	Sakka-astia SA212 Proff/Classic DRAIN	1
	4204894	Ylähylly(1) pöydälle 300 mm Classic	1
	S-leg		2
	4184553	Jalkapari korkea Metos Classic	3
	4180869	Ritilähylly 504mm Metos Classic	1
102	4136109	Korkeussäätöp., sähkök. Metos ATE1500 Jalustassa vaunutila SÄ 0,3kW,10A,230V,1N,Pistoke	5
103	4204485	Laatikosto Metos Classic L-4 pyörillä	3
104	4150416	Tasohylly rst 1480x300mm	3
105	4184542	RST-pöytä Classic 1600x650x900	1
	4205792	Korotettu taustalevy 60-100 mm	1
	4180932	Pesuallas P520 Metos Proff/Classic DRAIN	1
	4184553	Jalkapari korkea Metos Classic	2
	4180763	Jalustakaappi H-2-800 800x560x560mm	1
	4180869	Ritilähylly 504mm Metos Classic	1
106	4150222	Kappi-SK2-700-800 800x320x700mm Classic	2
107	4204929	Lattiakaappi LK-2-800 800x600x2000mm	1
108	4184542	RST-pöytä Classic 1900x650x900	1
	4180996	GN-valutusallas P532 Metos Proff/Classic DRAIN	1
	4181943	Sakka-astia SA212 Proff/Classic DRAIN	1
	4204894	Ylähylly(1) pöydälle 300 mm Classic	1
	S-leg		2
	4184553	Jalkapari korkea Metos Classic	3
	4180763	Jalustakaappi H-2-800 800x560x560mm	2

109	4184542	RST-pöytä Classic 2200x800x900	1
	4205792	Korotettu taustalevy 60-100 mm	1
	4205305	Pesuallas P420 Proff/Classic DRAIN	1
	4184553	Jalkapari korkea Metos Classic	3
	4180837	Laatikosto L-4 400x560x560 mm Classic	1
	4205700	Avoin tila työ/pesupöytä Proff/Classic	1
	4180763	Jalustakaappi H-2-800 800x560x560mm	1
110	4184542	RST-pöytä Classic 2000x650x900	1
	4180996	GN-valutusallas P532 Metos Proff/Classic DRAIN	1
	4181943	Sakka-astia SA212 Proff/Classic DRAIN	1
	4204894	Ylähylly(1) pöydälle 300 mm Classic	1
	S-leg		2
	4184553	Jalkapari korkea Metos Classic	3
	4180869	Ritilähylly 504mm Metos Classic	1
111	4204184	Asennusseinä kiinn.jalat korkeus 1300 mm	1
112	4136109	Korkeussäätöp., sähkök. Metos ATE1500 Jalustassa vaunutila SÄ 0,3kW,10A,230V,1N,Pistoke	6
113	4204485	Laatikosto Metos Classic L-4 pyörillä	4
114	4184542	RST-pöytä Classic 2100x650x900	1
	4180996	GN-valutusallas P532 Metos Proff/Classic DRAIN	1
	4181943	Sakka-astia SA212 Proff/Classic DRAIN	1
	4184553	Jalkapari korkea Metos Classic	3
	4180869	Ritilähylly 504mm Metos Classic	1
114	4184542	RST-pöytä Classic 2100x650x900	1
	4180996	GN-valutusallas P532 Metos Proff/Classic DRAIN	1
	4181943	Sakka-astia SA212 Proff/Classic DRAIN	1
	4184553	Jalkapari korkea Metos Classic	3
	4180869	Ritilähylly 504mm Metos Classic	1
115	4204185	Asennusseinä kiinn.jalat korkeus 1700 mm	1
116	SH055010	RST Tarjotinrata 3960x300x900 Takareunankorotus 100mm Yhteen sopivuus Syvennetty allas	1
117	HU500AL	Lattiahylly Aluminum 500	8
	4201438	Levyhylly, eloks.alumiini 1000 * 500 mm	4
	4201283	Tikas, eloks.alumiini 2000 * 500 mm	2
118	HU500AL	Lattiahylly Aluminum 500	3
	4201445	Levyhylly, eloks.alumiini 1200 * 500 mm	4
	4201283	Tikas, eloks.alumiini 2000 * 500 mm	2
123	HU500AL	Lattiahylly Aluminum 500	9
	4201445	Levyhylly, eloks.alumiini 1200 * 500 mm	4
	4201283	Tikas, eloks.alumiini 2000 * 500 mm	2
130	4150416	Tasohylly rst 1480x300mm	2
131	4184542	RST-pöytä Classic 1500x650x900 Pyörillä Vaunutila jalustassa	4
	4184553	Jalkapari korkea Metos Classic	2
	4205700	Avoin tila työ/pesupöytä Proff/Classic	1
132	4184542	RST-pöytä Classic 1500x650x900 Pyörillä Vaunutila jalustassa	4
	4184553	Jalkapari korkea Metos Classic	2
	4205700	Avoin tila työ/pesupöytä Proff/Classic	1

astianpalautus
leikkauskuva

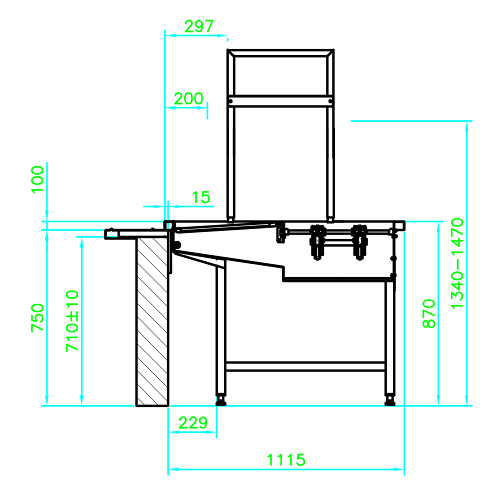

Laiteluettelo

27	SH050010	Tarjotin- ruokailuvälinevaunu TCT-45/E Välinetason alla rst taso serveteille	4
28	4554096	Korjakelinvaunu RDT	4
29	4309852	Lautasjakelin Corona PD 500 2x270	4
30	4309834	Tarjoiluvaunu Corona SB 800	2
31	4309810	Kylmällas Corona CBUS 1200 SÄ 0,46kW,16A,230V,1NPE,Pistoke TYHJ	2
32	4309804	Kylmällas Corona CB 800 SÄ 0,46kW,16A,230V,1NPE,Pistoke TYHJ	2
33	4213317	Vesijakelin Proff WD SÄ 0,56kW,10A,230V,1NPE,Pistoke KV 10, TYHJ 19,	4
34	4321610	Lämpöhaude BM1200-3xTDR-US1H Varustetaan lämminvesiliitännällä 15/22mm SÄ 2,9kW,16A,230V,1NPE,Pistoke TYHJ	4
35	4554079	1-os. juomajakelinvaunu SET-70/2WH Milk	4
36	4441006	Maidonjakelin 1-os. Novocold I 230V1~ SÄ 0,1kW,10A,230V,1N,Pistoke	4
37	4216284	Ruoankuljetusvaunu Thermobox E90 SÄ 0,8kW,230V,1NPE,Pistoke	2
38	4321608	Lämpöhaude BM800-2xTDR-US1H Varustetaan lämminvesiliitännällä 15/22mm SÄ 1,8kW,16A,230V,1NPE,Pistoke TYHJ	1
116	SH055010	RST Tarjotinrata 2250x320x900 Konsolikiinnitys	1
117	SH055010	RST Tarjotinrata 5295x320x900 Konsolikiinnitys	1
118	SH055010	RST Tarjotinrata 2300x320x900 Konsolikiinnitys	1

SÄHKÖPISTE: 12kW,25A,400V,3N,50Hz,h=200,Kiinteä

PAINEILMA
KESKUSKYLMÄ
KAASU
LAUHDE
HÖYRY
KYLMÄVESI
LÄMMINVESI
TYHJENNYS: JOHDETAAN AINA LATTIAKAIVOON, ELLEI MUUTA MAINITA (EI PESUALTAAT)

TAAJUUS
VAIHE
JÄNNITE
SULAKE
TEHO

KYTKENTÄTAPA:
1 =PISTOKE
2 =KIINTEÄ
3 =PUOLIKIINTEÄ
4 =TURVAKYTKIN

LAITE KIINNITETÄÄN PULTEILLA LATTIAAN. TÄLLE ALUEELLE EI SAA ASENTAA LÄMMITYSPUTKIA

KUVASSA OLEVIA ILMASTOINTIKAAPUJA, LATTIAKAIVOJA JA -RITILÖITÄ KOSKEVAT TIEDOT ON AINA TARKISTUTETTAVA LVI-ASIANTUNTIJALLA.
MITOITUS PERUSTUU ASIAKKAAN EDUSTAJALTA SAATUIHIN LÄHTÖTIETOIHIN. MITAT TARKISTETTAVA RAKENNUSPAIKALTA.
OLEMASSAOLEVIEN LAITTEIDEN LIITÄNNÄT TARKISTETTAVA RAKENNUSPAIKALLA

Vers.	Muutos	Pvm.	Suun.
A	Lisätty sote palvelut ruokatuottaminen	28.03.2018	rpu

Tämä piirustus on Metos Oy Ab:n omaisuutta, kopiointi tai osittainenkin jäljentäminen ilman Metos Oy Ab:n lupaa on ehdottomasti kielletty. This document may not be copied in part or in whole by any process nor passed on to a third party without the written permission of the owner Metos Oy Ab.

Suun.: riitta.pussinen@metos.fi www.metos.fi /
Kappaliset osat:
Työmaa-osat:
Suhde: 1: 50
Proj.no
Tarj./tilausnro.
Pvm. 16.03.2017
Nimitys: Hankasalmen koulu + sote
Hankasalmi
Valmistuskeittiö 800 +200
Alustava luonnos
Piir.no 71524A
Lehti

metos

Metos Oy Ab
FI-04220 KERAVA
Tel: 0204 39 13 Fax: 0204 39 4432